生産中止図面
２００６／１０

<特殊内容>
1.AHS対応品
※給水金具(止水栓)を削除したもの。

＊定格：AC100V-414W 50/60Hz
注1：75，100塩ビ管(VU，VP75・100)共用
塩ビ管の排水ソケットとの接合：床仕上げ面同一

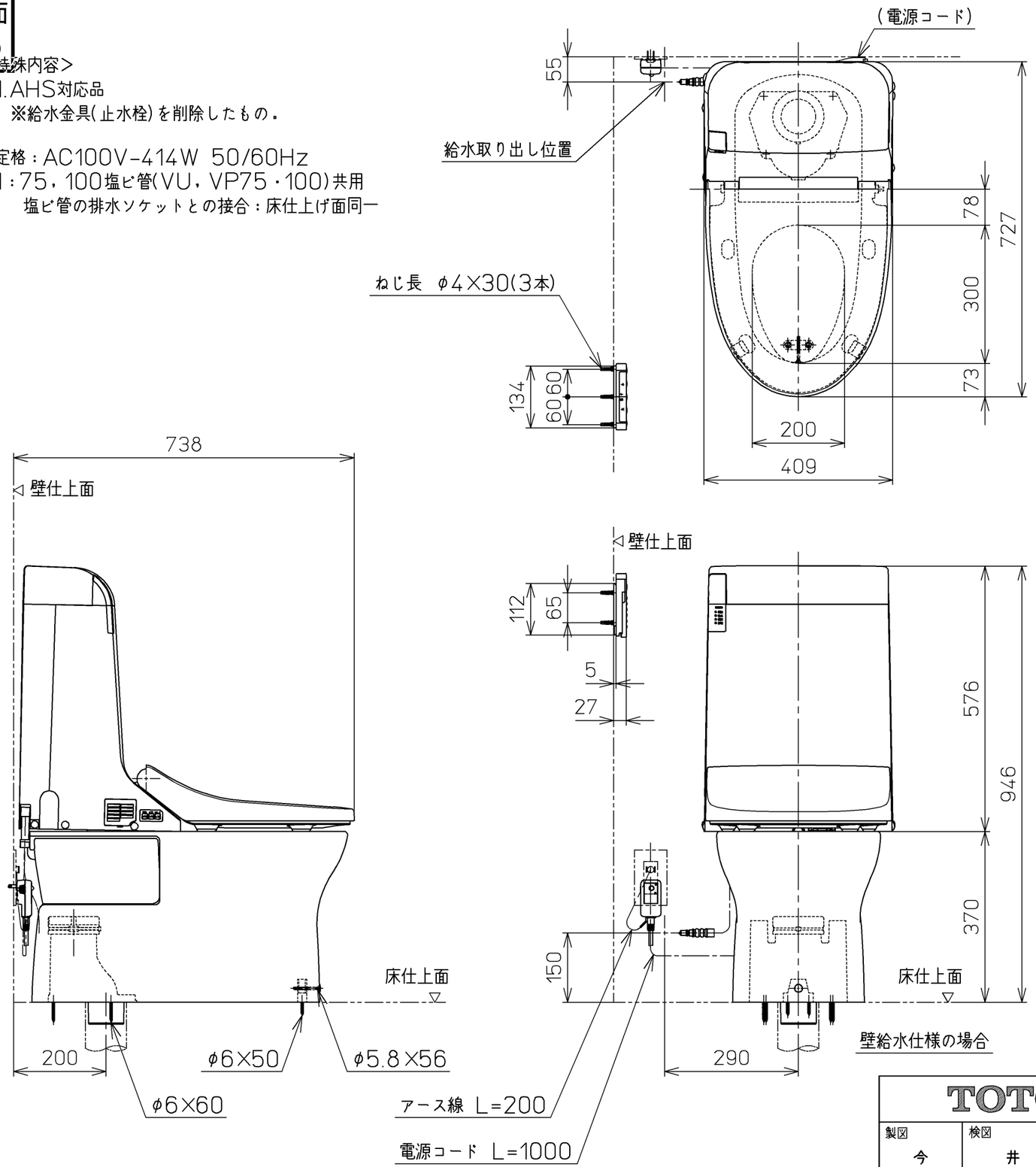

壁給水仕様の場合

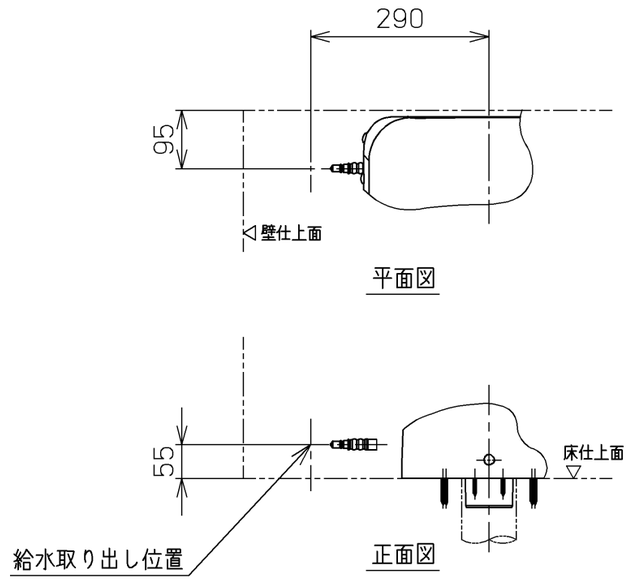

平面図

正面図

床給水仕様の場合

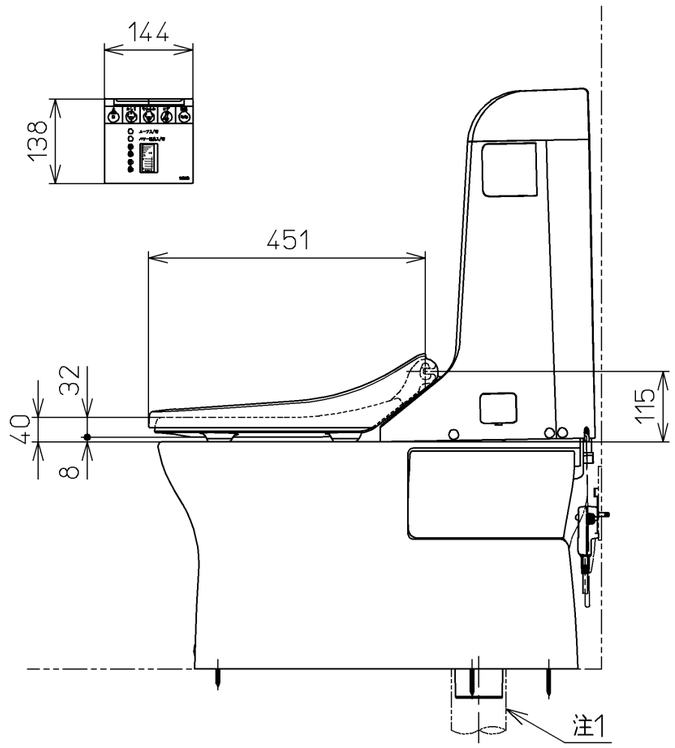

TOTO			単位 mm	名称 ウォシュレット一体形便器
製図 今川	検図 井手 中山	日付 05-06-09	尺度 1：10	
備考 サイホンゼット式防露便器 壁・床共通給水仕様		機能部：TCF9062EV27		品番 CES9062ET27
		陶器部：CS982B		図番 CES9062ET27_A1010

A3 ページNo. 1-1 (改)